Фекальный насос FEKAPUMP V 1500F UNIPUMP

Фекальные насосы · Артикул 89415 · Серия FEKAPUMP

UNIPUMP
Насосное оборудование

1. Обзор

Погружные фекальные насосы FEKAPUMP с поплавковым выключателем предназначены для откачивания загрязненной воды с твердыми и волокнистыми включениями. Наличие защиты от перегрузки и высокие напорно-расходные характеристики позволяют применять насосы этой серии в быту, на строительных, промышленных и сельскохозяйственных объектах.

Основные данные

Присоединительный размер	2"
Максимальная мощность, Вт	1500
Максимальный напор, м	22
Максимальная производительность, м3/ч	16,2
Максимальная производительность, л/мин	270
Максимальное погружение под зеркало воды, м	5
Максимальный размер твердых включений, мм	10
Гарантия, мес	24

2. Гидравлические характеристики

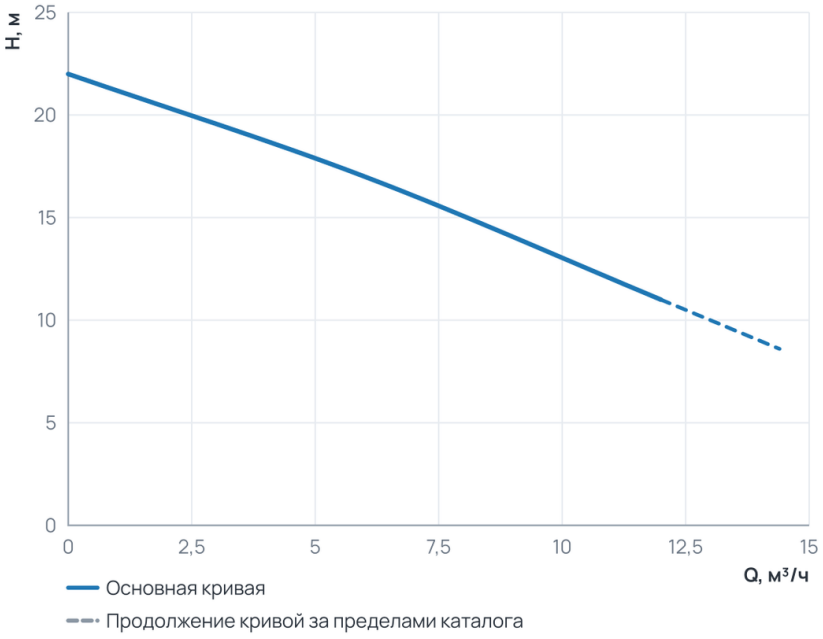

Рабочий диапазон

Подача Q	0 … 12 м³/ч
Напор H	11 … 22 м

Пунктир на диаграмме — продолжение кривой за пределами каталога производителя.

3. Технические данные

Общие сведения

Тип	Фекальный	Серия	FEKAPUMP
Вид насоса	Центробежный	Гарантия, мес	24
Объем упаковки, м3	0,050593	Страна производства	Китай
Наличие режущего элемента	Нет		

Гидравлические данные

Максимальный напор, м	22	Максимальная производительность, м3/ч	16,2

Гидравлические данные (продолжение)

Максимальная производительность, л/мин	270

Перекачиваемая среда

Максимальный размер твердых включений, мм	10	Максимальный размер неабразивных включений, мм	10
Максимальная температура перекачиваемой жидкости, °C	+1...+40	Максимальный размер неабразивных включений, мм (Погружные)	10

Материалы

Материал корпуса	Чугун и нержавеющая сталь	Материал рабочего колеса	Чугун

Монтаж и присоединение

Вес, кг	25	Длина, мм	590
Высота, мм	245	Ширина, мм	350
Длина электрокабеля, м	10	Электрокабель с вилкой	Да
Присоединительный размер	2"	Диаметр подсоединения шланга, мм	50
Число и сечение жил электрокабеля	3×2,0	Максимальное погружение под зеркало воды, м	5

Электродвигатель

Степень защиты	IP68	Номинальный ток, А	9
Параметры электросети	~230В; 50Гц	Максимальная мощность, Вт	1500
Максимальная мощность, кВт	1,5		

Управление и защита

Наличие поплавкового выключателя	Внешний поплавок

4. Габаритные размеры

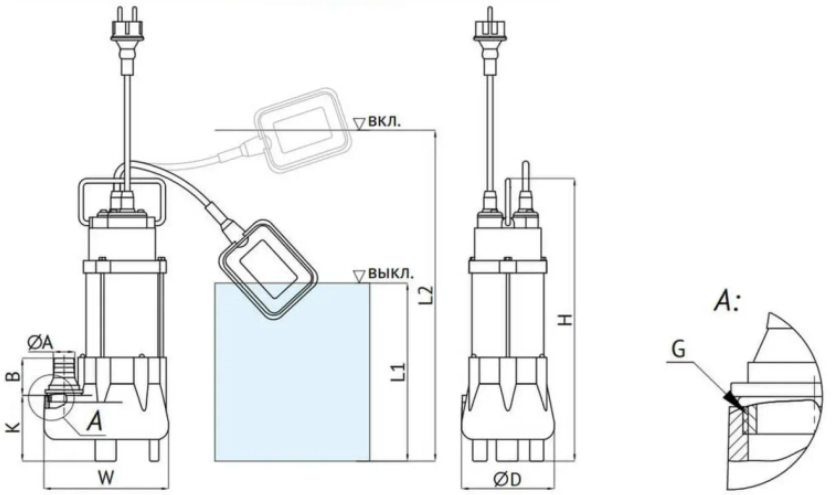

Таблица размеров

Модель	Размеры насоса				Размеры штуцера			Уровень выключения L1, см	Уровень включения L2, см	Вес, кг
	H, мм	D, мм	W, мм	K, мм	A, мм	B, мм	G, дюйм			
V250 F	365	120	165	85	28 32 40	48 45 46	1¼	15	45	8,9
V450 F	452	140	225	135	50	51	2	20	55	17,6
V750 F	490	157	225	135	50	49	2	25	60	20,1
V1100 F	535	200	280	180	50	62	2	35	65	21,05
V1500 F	530	200	280	118	40	51	2	30	65	25
V2200 F	530	190	300	143	80	69	2½	30	65	30,6

5. Данные для заказа

Наименование	Фекальный насос FEKAPUMP V 1500F UNIPUMP
Артикул	89415
Производитель (марка)	UNIPUMP
Серия	FEKAPUMP
Вид оборудования	Фекальные насосы
Вес, кг	25
Гарантия, мес	24
Объем упаковки, м3	0,050593
Страна производства	Китай

6. Документация

Инструкции и паспорта

- Инструкция серия FEKAPUMP

Разрешительные документы

- Сертификат соответствия
- Декларация о соответствии
- Декларация о соответствии 2

Документы прилагаются к товару — в карточке товара и в архиве документов для тендера.